Mehrstufige Vakuumerzeuger mod. AVLM 6 -12

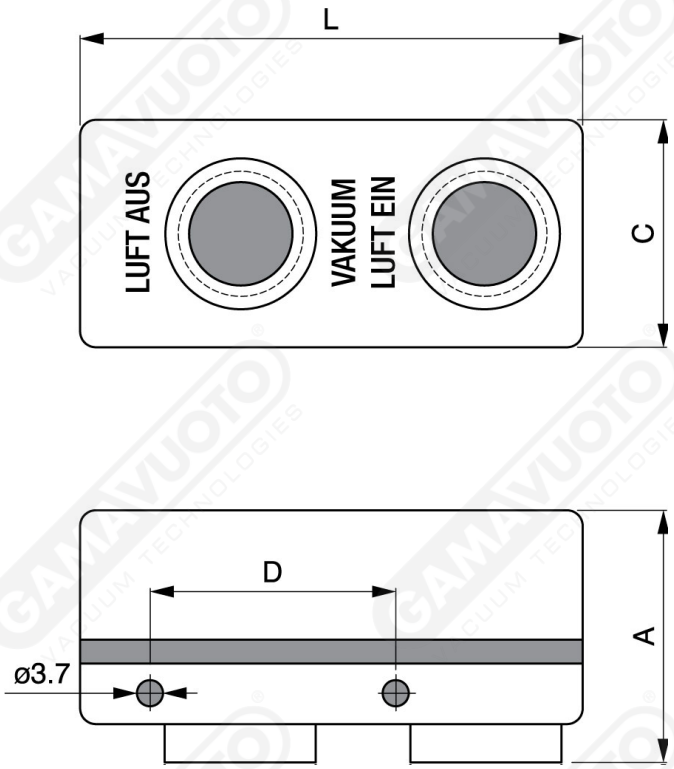

Art. AVLM 6/12

Art.	A	C	L	Ai Ø	Ao Ø	V Ø	D
				Air in	Air out	Vacuum	
AVLM 6	30	30.5	66.5	1/8"	3/8"	3/8"	32.5
AVLM 12	34	30.5	66.5	1/8"	3/8"	3/8"	32.5

Eigenschaften	AVLM 6	AVLM 12
Optimaler Betriebsdruck (Bar max 7)	6	6
Luftverbrauch Nl/min bei 4 Bar	36	72
Max. erreichbares Vakuum -kPa bei 6 Bar	93	93
Durchsatz (Ansaugung) Nl/min. bei 6 Bar	90	160