## Ovale Saugnäpfe mit Balg mit vulkanisierter Stütze

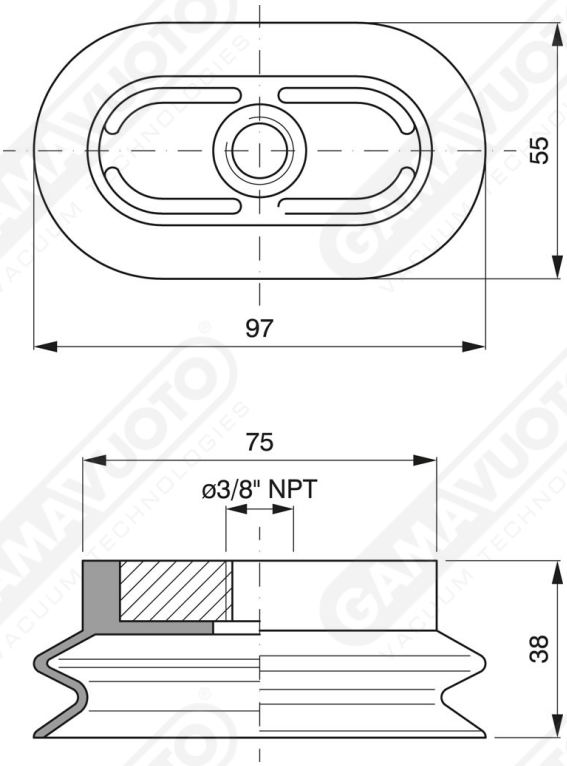


**Art. VO 97**