Magnum-Sauggreiferträger einfach

Hier handelt es sich um besonders massive und robuste Elemente, um eine hohe Arbeitsmenge auch unter sehr schwierigen Bedingungen abzuwickeln. Ihre Besonderheit besteht aus einem vernickelten Stahlschaft, einem vorgeschmierten Schott-Anschluss aus wasserdichtem Messing, einer oder zwei Federn aus Edelstahl sowie einem geraden Schnellanschluss oder Schnellanschluss mit L-Form zur Verbindung mit dem Ansaugrohr. Die Magnum-Typen können alle, in der unten angegebenen Tabelle, beschriebenen Saugnäpfe mit allen kompatiblen Härten anwenden. Alle Saugnäpfe vom Artikel VD 90 bis zum Artikel VD 160 sind mit Aluminiumstütze ausgestattet. Somit können die alleinigen Saugnäpfe durch die Stütze ausgetauscht werden. Dagegen sind die Stützen aus Aluminium oder Stahl für die Saugnäpfe VDUS 250 und 300 am Saugnapf selbst befestigt. Schnellanschluss für Kunststoffrohr ø 6x8 gerade oder mit L-Form Art. PMD.....L

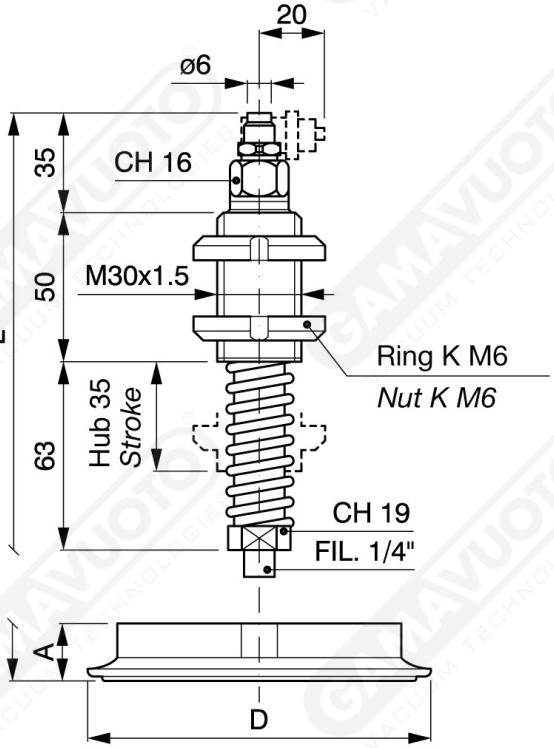

Art. PMD 90/120/160

Art.	A	D	L
PMD 90	17.5	90	165.5
PMD 120	17	120	165
PMD 160	24	160	172

Sind auch mit Hub 70 mm verfügbar.
WICHTIG: Scheibe nicht inklusive (auf Anfrage).
Der Saugnapf wird auf Anfrage geliefert, wobei die Mischung anzugeben ist.