Sonder-Saugnäpfe mit mit vulkanisiertem Innengewinde

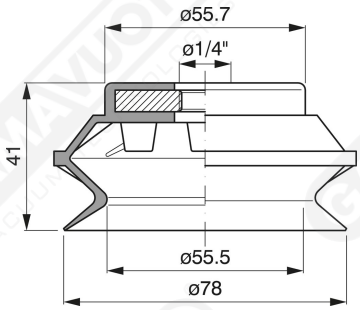

Art. SF 78 14

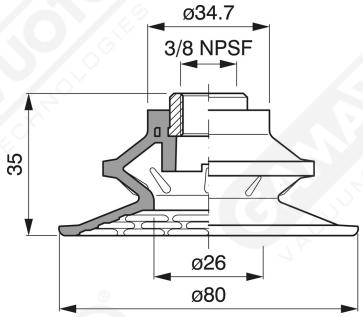

Art. SF 80 38

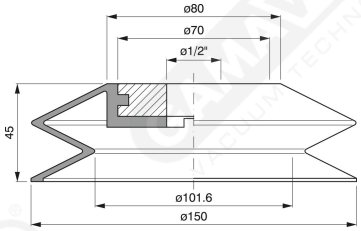

Art. SM 150 12