Rechteckige Saugnäpfe mit vulkanisiertem Innengewinde

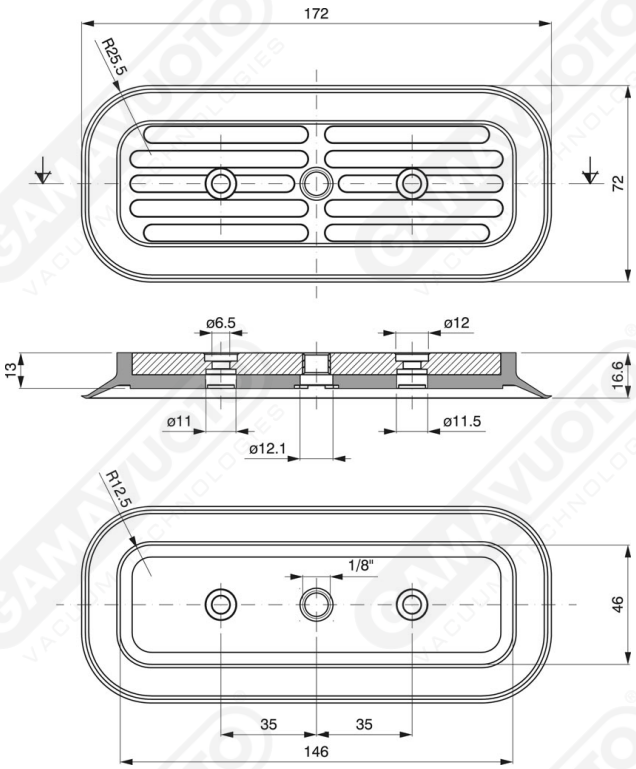

Art. VR 172/1