Trockenläufer Pumpen G Series - 10-25 mc/h

Eigenschaften

Die 10 und 25 mc/h-Trockenpumpen von Gamavuoto benötigen dank der Verwendung von Schiebern und Deckeln aus Spezialgrafit keine Schmierung, so dass die Wartungseingriffe beachtlich verringert und Nachfüllaktionen überflüssig werden. Bei der Serie “G” ist der Elektromotor mit dem Pumpenkörper mittels eines elastischen Gelenks verbunden. Dieses ermöglicht die Verwendung verschiedener Motorentypen. Diese mit Schalldämpfern ausgerüsteten Pumpen, die das Geräuschniveau abschwächen, sind auch auf Anfrage mit Einphasen-Motor verfügbar.

Installation

Die Verbindung mit Vakuumkreis ausführen. Den Elektroanschluss zum Motor vorbereiten und die korrekte Drehrichtung der Pumpe überprüfen.

ACHTUNG! Die entgegengesetzte Drehrichtung des Elektromotors kann den Defekt der Absaugeinheit verursachen.

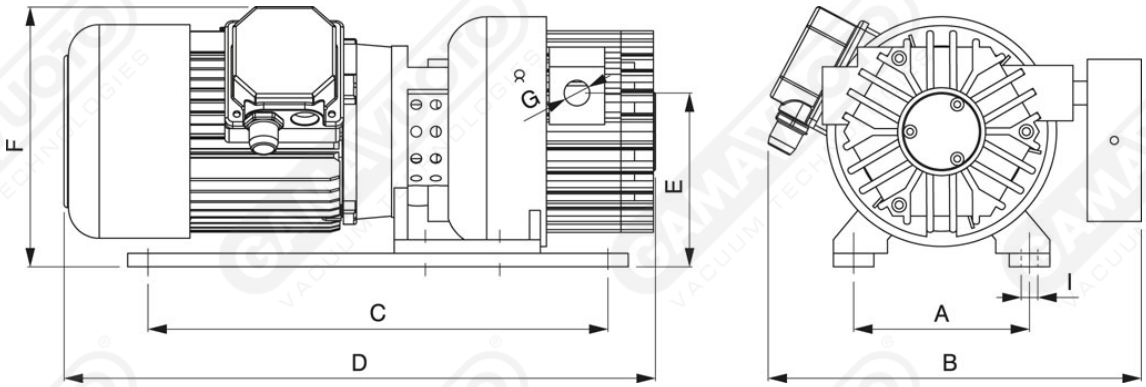

Art. GPOS 10/15/20/25 G

Art.	Vakuum-Durchsat		Enddruck	Geschwindigkeit		Motorleistung		Gewicht	A	B	C	D	E	F	G	I
	50 Hz Mc/h	60 Hz Mc/h	mbar (ass.)	50 Hz g/min	60 Hz g/min	50 Hz Kw	60 Hz Kw	kg								
GPOS 10/G	10	12	90	1450	1700	0.37	0.44	24	130	265	340	430	135	170	1/2"	8.5
GPOS 15/G	15	18	90	1450	1700	0.55	0.65	27	130	265	340	450	135	170	1/2"	8.5
GPOS 20/G	20	24	90	1450	1700	0.55	0.65	31	130	265	340	470	135	170	1/2"	8.5
GPOS 25/G	25	30	90	1450	1700	0.75	0.90	33	130	265	385	470	135	170	3/4"	8.5