Vakuumpumpen mit Verlustschmierung G series - 5-20 mc/h

Eigenschaften

Die Pumpen mit Schmierung mit einem Durchsatz von 5 bis 20 mc/h von Gamavuoto zeichnen sich durch große bauliche Einfachheit, eine robuste und kompakte Ausführung sowie ein einfaches, aber effizientes Luftkühlungssystem aus.

Bei der Serie “G” ist der Elektromotor mit dem Pumpenkörper mittels eines elastischen Gelenks verbunden. Dieses ermöglicht die Verwendung verschiedener Motorentypen. Bei dieser Pumpenversion befindet sich das Schmiermittel in einem durchsichtigen Tank im oberen Teil des Gerätes und ist mit einem Füllstandschalter ausgestattet, der die Verwaltung von eventuell fehlendem Öl ermöglicht. Letzteres wird nach der Verwendung für einen normalen Schmierungsprozess im Tank angesammelt, der unter dem Auslass/Schalldämpfer der Pumpe liegt und wird nicht wieder in den Kreislauf geschickt. Auf diese Weise wird vermieden, dass sich mögliche Unreinheiten (Staub, Flüssigkeiten, usw.), die nicht vom absaugenden Hauptfilter aufgehalten werden, ansammeln und folglich zu einer Leistungsverschlechterung führen.

Diese mit Schalldämpfern ausgerüsteten Pumpen, die das Geräuschniveau abschwächen, sind auch auf Anfrage mit Einphasen-Motor verfügbar.

Installation

Die Verbindung mit Vakuumkreis ausführen. Den Elektroanschluss zum Motor vorbereiten und die korrekte Drehrichtung der Pumpe überprüfen.

ACHTUNG! Die entgegengesetzte Drehrichtung des Elektromotors kann den Defekt der Absaugeinheit verursachen.

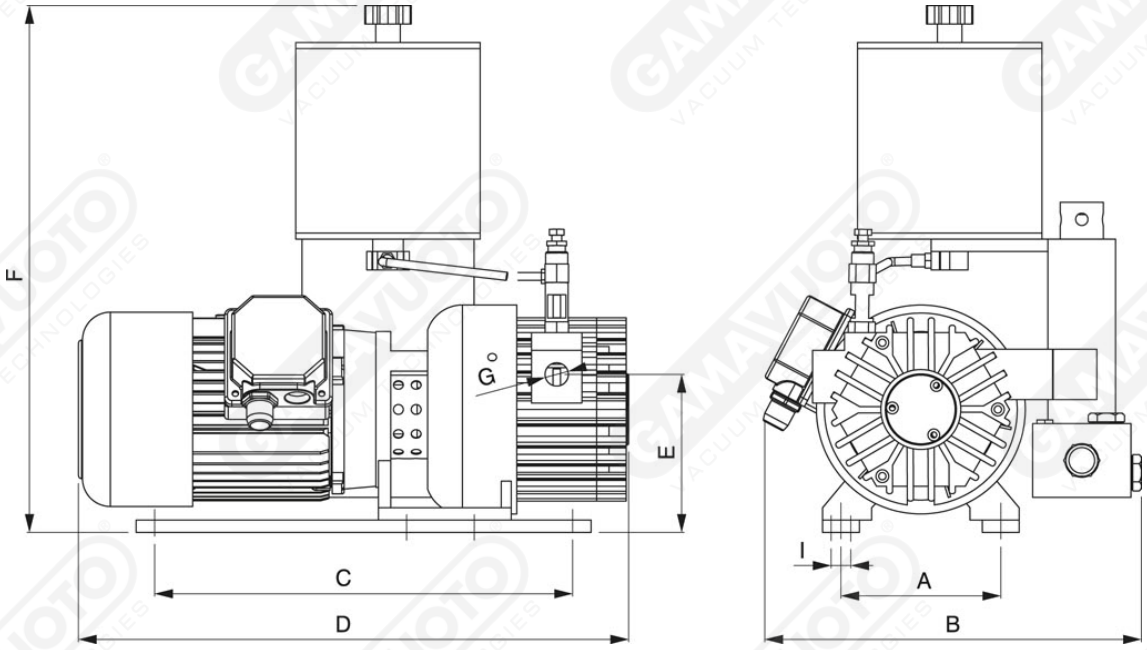

Art. GPOL 5/10/15/20 GLP

Art.	Vak.-Durchs		Endddruck	Geschwindigkeit		Motorleistung		Gewicht	A	B	C	D	E	F	G	I	Ölviskosität
	50 Hz Mc/h	60 Hz Mc/h	mbar/ass	50 Hz g/min	60 Hz g/min	50 Hz Kw	60 Hz Kw	kg									
GPOL 5/GLP	5	6	75	1450	1700	0.25	0.30	15	130	250	340	410	130	475	3/8”	8.5	ISO 32
GPOL 10/GLP	10	12	75	1450	1700	0.37	0.44	25	130	300	340	430	130	475	1/2"	8.5	
GPOL 15/GLP	15	18	65	1450	1700	0.55	0.65	28	130	300	340	450	130	475	1/2”	8.5	ISO 100
GPOL 20/GLP	20	24	65	1450	1700	0.55	0.65	32	130	300	340	470	130	475	1/2"	8.5	