Vakuumpumpen mit Verlustschmierung G series - 40-80 mc/h

Eigenschaften

Die Pumpen mit Schmierung mit einem Durchsatz von 40 bis 80 mc/h von Gamavuoto zeichnen sich durch große bauliche Einfachheit, eine robuste und kompakte Ausführung sowie ein einfaches, aber effizientes Luftkühlungssystem aus.

Bei der Serie “G” ist der Elektromotor mit dem Pumpenkörper mittels eines elastischen Gelenks verbunden. Dieses ermöglicht die Verwendung verschiedener Motorentypen.

Bei dieser Pumpenversion befindet sich das Schmiermittel in einem durchsichtigen Tank im oberen Teil des Gerätes und ist mit einem Füllstandschalter ausgestattet, der die Verwaltung von eventuell fehlendem Öl ermöglicht. Letzteres wird nach der Verwendung für einen normalen Schmierungsprozess im Tank angesammelt, der unter dem Auslass/Schalldämpfer der Pumpe liegt und wird nicht wieder in den Kreislauf geschickt. Auf diese Weise wird vermieden, dass sich mögliche Unreinheiten (Staub, Flüssigkeiten, usw.), die nicht vom absaugenden Hauptfilter aufgehalten werden, ansammeln und folglich zu einer Leistungsverschlechterung führen.

Installation

Die Verbindung mit Vakuumkreis ausführen. Den Elektroanschluss zum Motor vorbereiten und die korrekte Drehrichtung der Pumpe überprüfen.

ACHTUNG! Die entgegengesetzte Drehrichtung des Elektromotors kann den Defekt der Absaugeinheit verursachen.

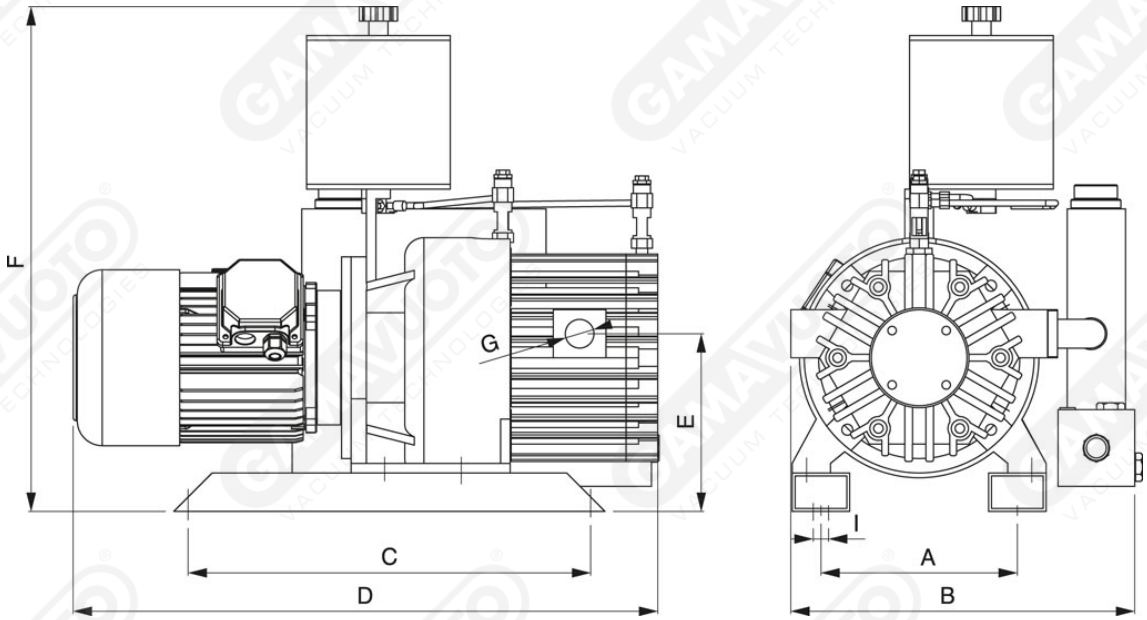

Art. GPOL 40/50/65/80 GLP

Art.	Vak.-Durchs		Endddruck	Geschwindigkeit		Motorleistung		Gewicht	A	B	C	D	E	F	G	I	Viskosität Öl
	50 Hz Mc/h	60 Hz Mc/h	mbar/ass	50 Hz g/min	60 Hz g/min	50 Hz Kw	60 Hz Kw	kg									
GPOL 40/GLP	40	48	65	1450	1700	1.1	1.3	49	210	365	415	520	185	525	1”	12.5	
GPOL 50/GLP	50	60	65	1450	1700	1.5	1.75	55	210	365	415	560	185	525	1"	12.5	ISO 100
GPOL 65/GLP	65	78	65	1450	1700	1.5	1.75	60	210	365	415	580	185	525	1”	12.5	

GPOL 80/GLP	80	96	65	1450	1750	2.2	2.6	81	210	365	415	640	185	525	1-1/2"	12.5	ISO 150