Saugnäpfe mit Balg Serie BF 78

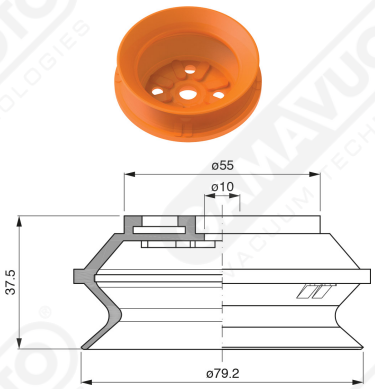

Art. BF 78 35

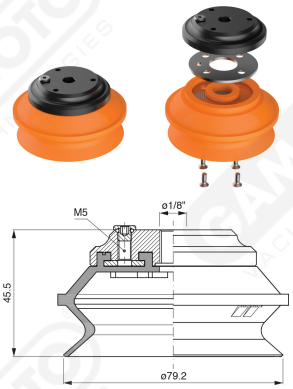

Art. BF 78 30

mit integriertem Filter

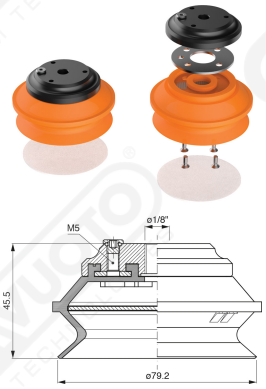

Art. BF 78 31

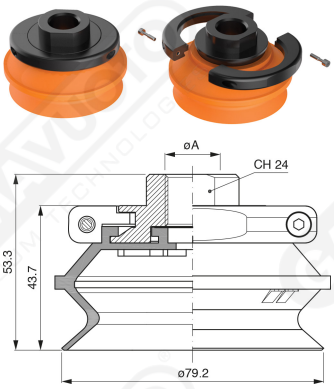

Art. BF 78 32

cod	.øA
BF 78 32	3/8”
BF 78 33	1/2”

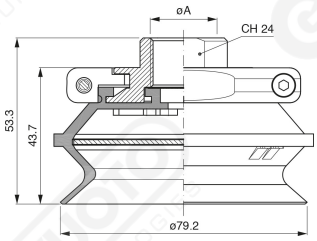

Art. BF 78 321/331

mit integriertem filter

Code	øA
BF 78 321	3/8”
BF 78 331	1/2”