Flache Saugnäpfe ohne Strahlen Serie CF 20

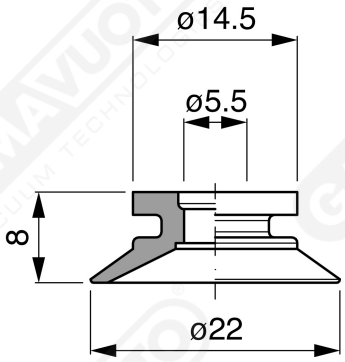

Art. CF 20 15

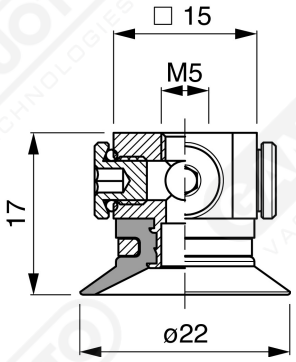

Art. CF 20 00

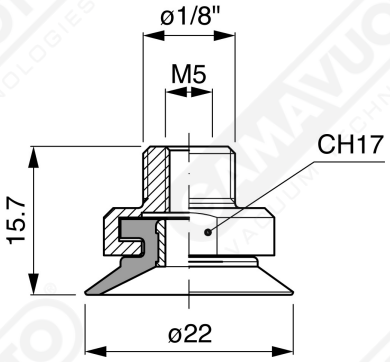

Art. CF 20 10

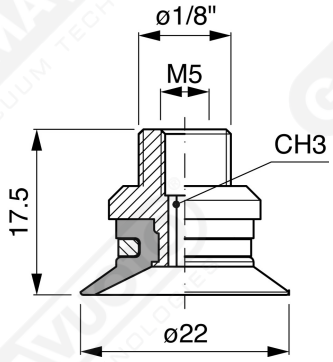

Art. CF 20 20

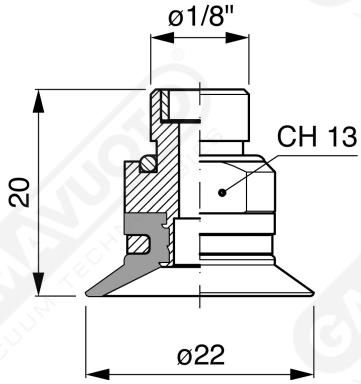

Art. CF 20 60 ÷ 64

Art. CF 20 60
mit Filter

Art. CF 20 61
mit Filter und Ventil

Art. CF 20 63
ohne Filter

Art. CF 20 64
mit Ventil ohne Filter

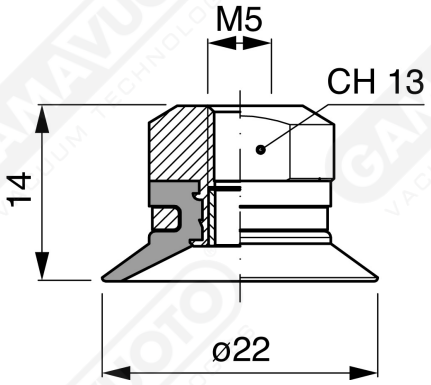

Art. CF 20 90 ÷ 93

Art. CF 20 90
mit Filter

Art. CF 20 91
mit Ventil

Art. CF 20 93
ohne Filter