Konische Saugnäpfe Serie EF 20

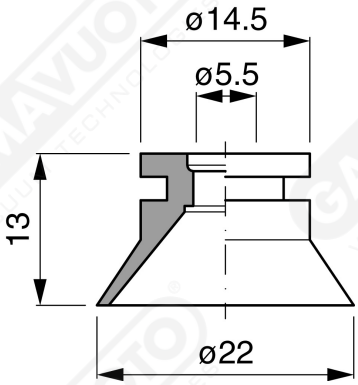

Art. EF 20 15

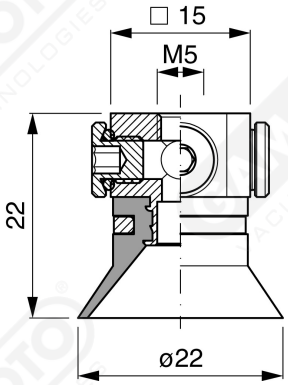

Art. EF 20 00

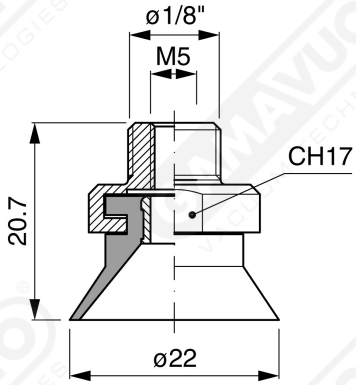

Art. EF 20 10

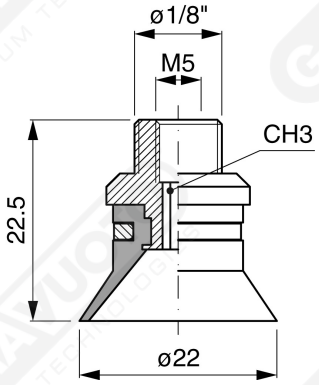

Art. EF 20 20

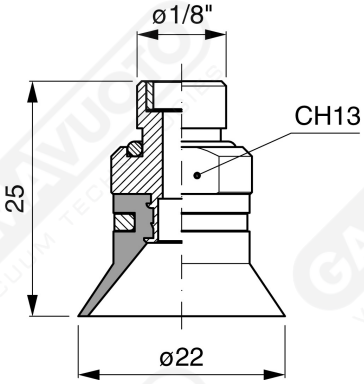

Art. EF 20 60 ÷ 64

Art. EF 20 60
mit Filter

Art. EF 20 61
mit Filter und Ventil

Art. EF 20 63
ohne Filter

Art. EF 20 64
mit Ventil ohne Filter

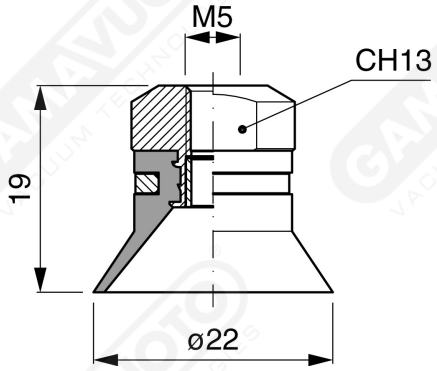

Art. EF 20 90 ÷ 93

Art. EF 20 90
mit Filter

Art. EF 20 91
mit Ventil

Art. EF 20 93
ohne Filter