Konische Saugnäpfe Serie EF 50

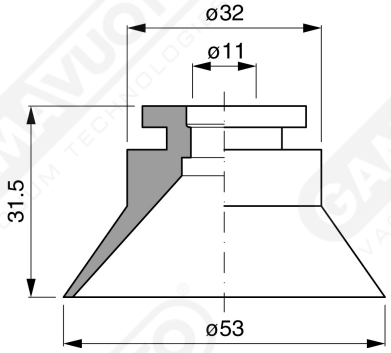

Art. EF 50 15

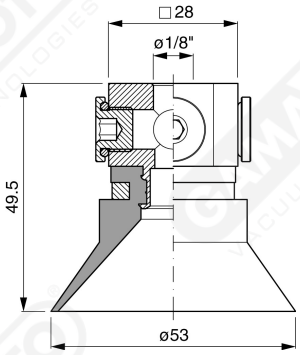

Art. EF 50 00

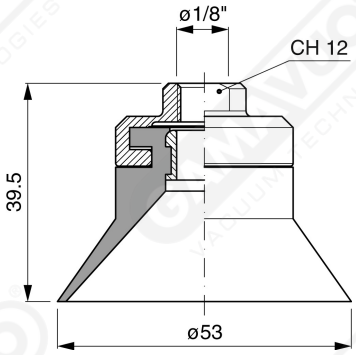

Art. EF 50 10

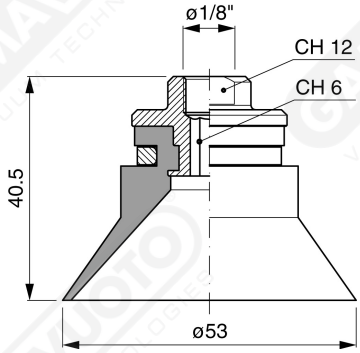

Art. EF 50 20

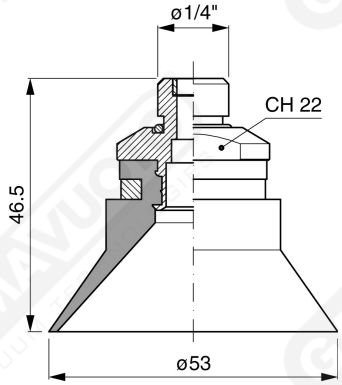

Art. EF 50 70 ÷ 74

Art. EF 50 70
mit Filter

Art. EF 50 71
mit Filter und Ventil

Art. EF 50 73
ohne Filter

Art. EF 50 74
mit Ventil ohne Filter

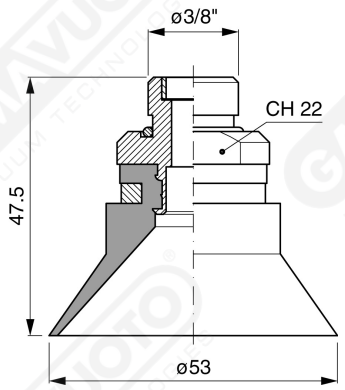

Art. EF 50 80 ÷ 84

Art. EF 50 80
mit Filter

Art. EF 50 81
mit Filter und Ventil

Art. EF 50 83
ohne Filter

Art. EF 50 84
mit Ventil ohne Filter

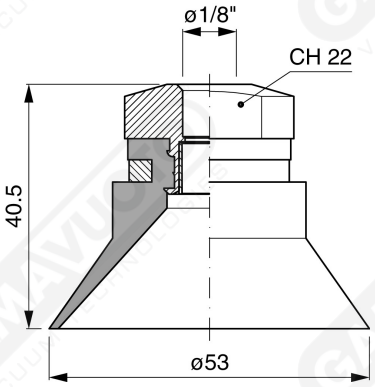

Art. EF 50 90 ÷ 93

Art. EF 50 90
mit Filter

Art. EF 50 91
mit Ventil

Art. EF 50 93
ohne Filter