Saugnäpfe mit Balg Serie VFX 25

Aus G-FLEX hergestellte Saugnäpfe, einem Material mit Polyurethan-Basis, das sich durch zwei unterschiedliche Härten auszeichnet:

- Weichere Lippe mit 30 Shore und folglich mit einem ausgezeichneten Greifvermögen auch auf, wegen ihrer Porosität, relativ schwierigen Produkten, wie bei Papier und Karton.
- Balg mit 60 Shore, der dem Saugnapf Haltbarkeit und Reaktionsgeschwindigkeit verleiht.

Bei den verfügbaren Stützen kann ein Filter mit Edelstahlnetz und das selbstregelnde Ventil zur Steuerung des Vakuumflusses integriert werden.

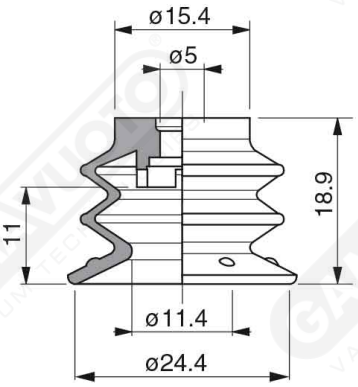

Art. VFX 25 35

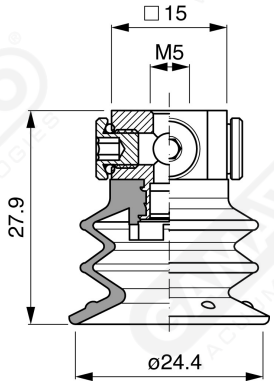

Art. VFX 25 00

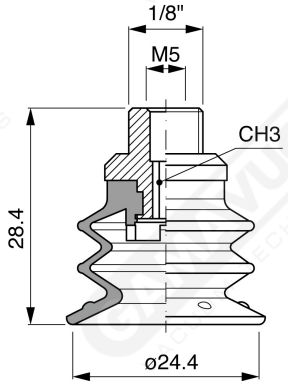

Art. VFX 25 20

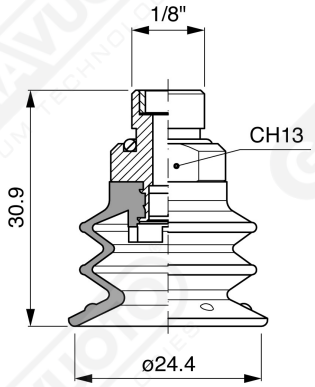

Art. VFX 25 60 ÷ 64

Art. VFX 25 60
mit Filter

Art. VFX 25 61
mit Filter und Ventil

Art. VFX 25 63
ohne Filter

Art. VFX 25 64
mit Ventil ohne Filter

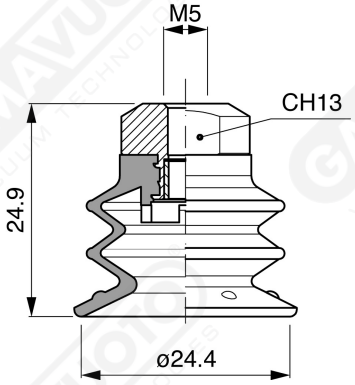

Art. VFX 25 90 ÷ 93

Art. VFX 25 90
mit Filter

Art. VFX 25 91
mit Ventil

Art. VFX 25 93
ohne Filter