Air Contact VEB-serie Saugnäpfe

Die neuen Saugnäpfe der VEB-Serie haben die Eigenschaft, die Hebekraft dank dem Bernoulli-Effekt zu erzeugen. Diese Saugnäpfe ermöglichen auch die Handhabung von Bauteilen mit einer nicht besonders definierten Form und sie bieten dank der 3 Stützpunkte in FDA-zertifizierter Gummi eine gute vertikale Handhabbarkeit. Sie bestehen aus einer besonders geeigneten Aluminiumlegierung zur Befestigung der anodischen Oxidschicht ohne Verwendung von Schadstoffen, machen sie Geeignet für Lebensmittelanwendungen.

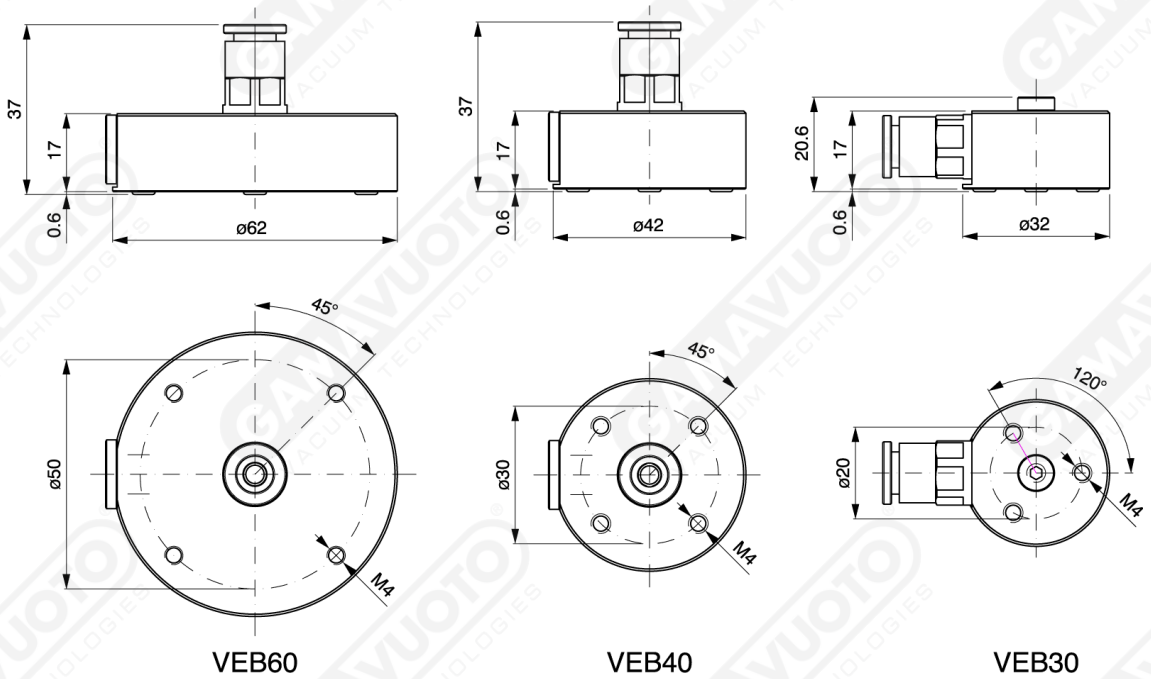

Art. VEB 30 ÷ 60

Modell	1 BAR				2 BAR				3 BAR				4 BAR				5 BAR				6 BAR				7 BAR			
	Ablösekraftbegrenzung (gr)	Betätigungskraft(gr)	Maximale Seitenkraft (gr.)	Luftverbrauch (Nl/min)	Ablösekraftbegrenzung (gr)	Betätigungskraft(gr)	Maximale Seitenkraft (gr.)	Luftverbrauch (Nl/min)	Ablösekraftbegrenzung (gr)	Betätigungskraft(gr)	Maximale Seitenkraft (gr.)	Luftverbrauch (Nl/min)	Ablösekraftbegrenzung (gr)	Betätigungskraft(gr)	Maximale Seitenkraft (gr.)	Luftverbrauch (Nl/min)	Ablösekraftbegrenzung (gr)	Betätigungskraft(gr)	Maximale Seitenkraft (gr.)	Luftverbrauch (Nl/min)	Ablösekraftbegrenzung (gr)	Betätigungskraft(gr)	Maximale Seitenkraft (gr.)	Luftverbrauch (Nl/min)	Ablösekraftbegrenzung (gr)	Betätigungskraft(gr)	Maximale Seitenkraft (gr.)	Luftverbrauch (Nl/min)
VEB30	100	70	49	67	300	210	147	100	450	315	221	134	600	420	294	167	700	490	343	200	800	560	392	235	800	560	392	267
VEB40	300	210	147	75	430	301	211	112	600	420	294	150	900	630	441	187	1100	770	539	225	1300	910	637	263	1400	980	686	300
VEB60	350	245	172	84	470	329	230	125	650	455	319	167	950	665	466	209	1150	805	564	251	1350	945	662	294	1500	1050	735	334